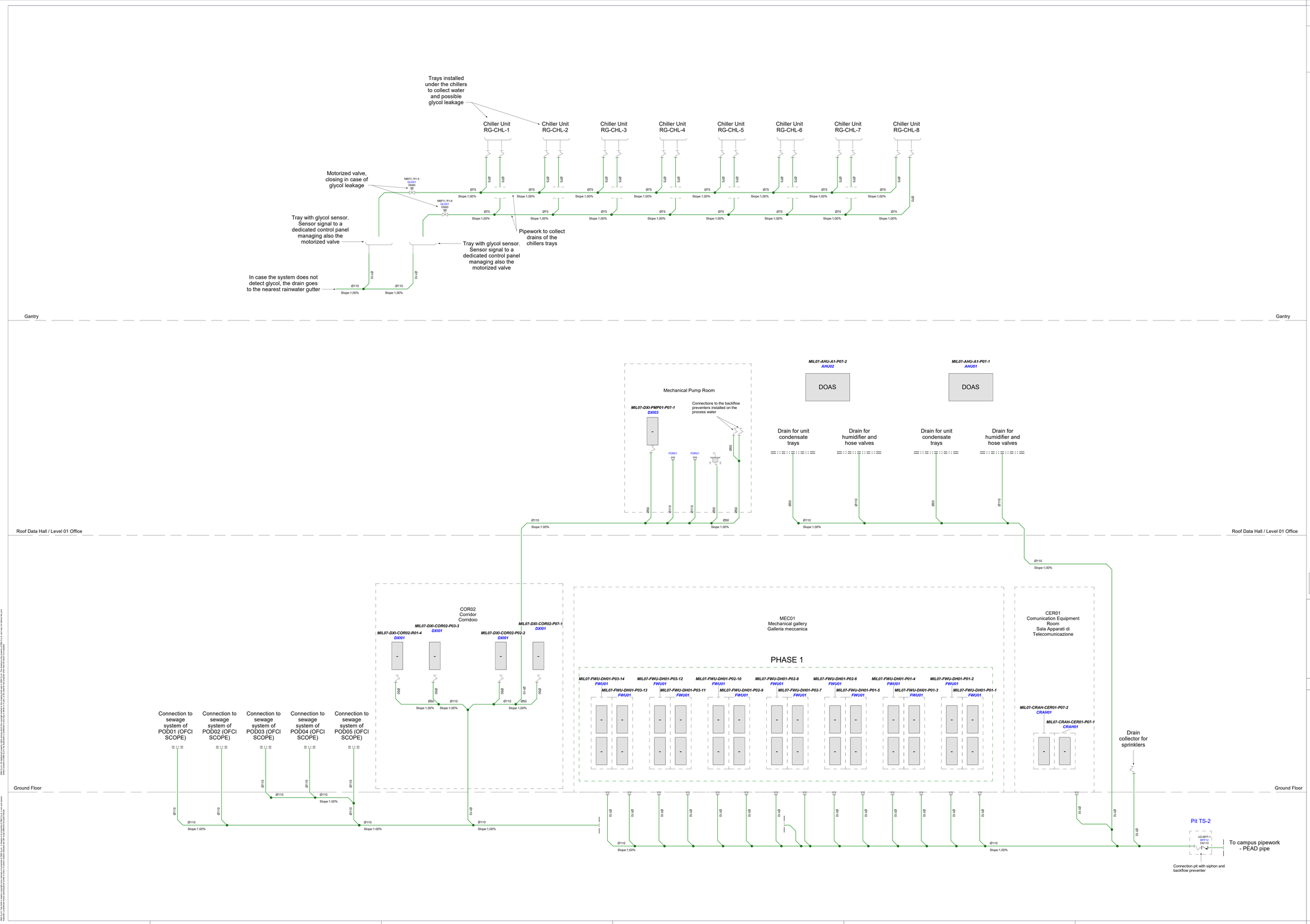

Legenda / Legend

Linee Impianto Idrico Sanitario / Public Health System Lines

- Domestic sewage / Scarico acque nere
- Condensate and tecnichal sewage / Scarichi tecnici e condensa
- Scarico condensa e tecnici con cavi scaldanti automatici / Condensate and tecnichal sewage with self regulating heting cable

Simboli Impianto Idrico Sanitario / Public Health System Symbols

- Pit / Pozzetto
- Pump Single Speed / Pompa Singola Velocità
- Butterfly Valve / Valvola a Farfalla
- Non Return Valve / Valvola di Non Ritorno
- Syphon / Sifone
- Cooler Unit / Unittà di Raffrescamento
- Combined Cooling & Heating Unit / Unità di Raffrescamento e Riscaldamento
- DOAS — Airhandling Unit / UTA

Il presente elaborato è valido solo in coordinamento con tutte le altre discipline specialistiche con le quali deve essere verificata la conformità. Tutte le misure ed eventuali variazioni rispetto al presente elaborato devono essere verificate in cantiere.
This plan only valid in connection & coordination with the plans of all other Specialist disciplines, and must be checked for conformity with these plans. Deviations in dimensions must be clarified with the site management.

CLIENT / COMMITTENTE:

STACK INFRASTRUCTURE

Project/Area name / progetto
STACK MIL07 Datacenter

Location / Indirizzo progetto
Via Lombardia, 27010 Siziano PV

BIM Client Consultant / Consulente BIM del Cliente
ARC:BIM
2nd Floor, 140 St John Street - London, GB

DESIGN TEAM / TEAM DI PROGETTO

CONSULTING DESIGNER / PROGETTISTA
ARCHITECTURAL DESIGN / PROGETTO ARCHITETTONICO
Arch. Daniele De Bettin
DBA S.p.A.
Viale Liguria 24, Milano (MI)

STRUCTURAL DESIGN / PROGETTO STRUTTURE
Ing. Elvis Barattin
DBA S.p.A.
Viale G. G. Felissent 20D, Vittorba (TV)

MECHANICAL AND ELECTRICAL DESIGN / PROGETTO IMP. MECCANICI ED ELETTRICI
Ing. Ing. Gaetano Russo - Ing. Stefano Soncini
DBA S.p.A.
Via Natale Battaglia 10, Milano (MI)

SECURITY DESIGN / PROGETTO IMP. DI SICUREZZA
Ing. Ryan Jones
TEECOM
3rd Floor 1 Ashley Road , Altrincham - Cheshire WA14 2DT, UK

TELECOMS DESIGN / PROGETTO IMP. DI TELECOMUNICAZIONI
Ing. Ivan Arcia
TEECOM
3rd Floor 1 Ashley Road , Altrincham - Cheshire WA14 2DT, UK

COORDINATION / COORDINAMENTO
PM - *Alessandro Masiero*
BIM Manager - *S. Di Biase*
BIM Coordinator - *R. Sodano*

INTEGRATED DESIGN / PROGETTAZIONE COORDINATA:

TEECOM

DBA

DBA S.p.A.
Sede legale:
Via Lombardia, 15
52045 S. Stefano di Cadore (BL)
tel +39 0435 69911
certificata ISO 9001:2015 RINA n.0422/0105 CQNet s.r.l. 0961/0

Sede secondaria:
Viale Felissent, 20/D
31020 Vittorba (TV)
tel +39 0422 1650500

PROJECT CODE	ORIGINATOR	FUNCTIONAL	SPATIAL B.	FORM	DISCIPLINE	TYPE	NUMBER
MIL07	DBA	A1	ZZ	SD	P	52	010

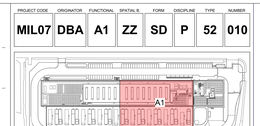

NOTES / NOTE:

DBA PROJECT CODE	PROJECT STAGE	STATUS / STATO	REVISION / REVISIONE	DATE / DATA
13038001	WS4	S5	P03	06/03/2026

REV.	REVISION DESCRIPTION / DESCRIZIONE REVISIONE	REVISION DATE
P02	35 - RIBA 4 Subcontrac	06/03/2026
P02	35 - RIBA 3 Post comments Submittal	20/12/2025
P01	34 - RIBA 3 Submittal	20/11/2025

Client / Committente: STACK INFRASTRUCTURE

Oggetto:
Impianti Meccanici
Schematico - Impianto di Scarico Acque Nere e Condense
Fase 1

Subject:
Mechanical
Schematic - Black Sewage and Condensate
Phase 1

SIZE / FORMATO: A0 +1 [841*1189]
DRAW. SCALE: 1 : 1
DRAWN / REDATTO: C.Crespi
CHECKED / CONTROLLATO: L. Guarino
APPROVED / APPROVATO: G. Russo

FILE NAME / NOME FILE: MIL07-DBA-A1-ZZ-SD-P-52010.P03

PROPERTY OF DBA S.p.A. - NON UTILIZZABILE O REPLICABILE (ANCHE IN PARTE) SENZA CONSENSO SCRITTO DA PARTE DI DBA.

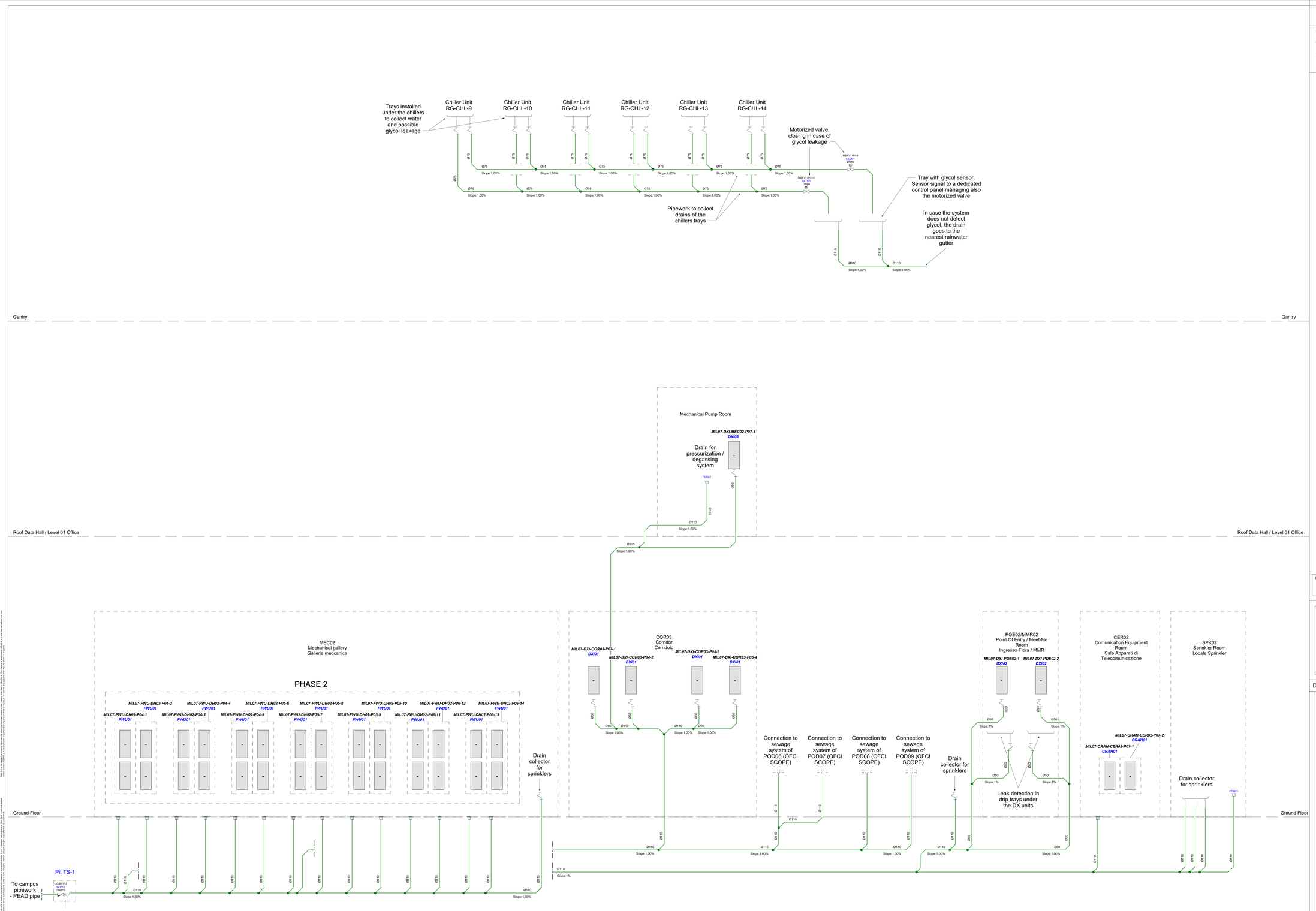

Legenda / Legend

Linee Impianto Idrico Sanitario / Public Health System Lines

- Domestic sewage / Scarico acque nere
- Condensate and tecnichal sewage / Scarichi tecnici e condensa
- Scarico condensa e tecnici con cavi scaldanti automatici / Condensate and tecnichal sewage with self regulating heting cable

Simboli Impianto Idrico Sanitario / Public Health System Symbols

- Pit / Pozzetto
- Pump Single Speed / Pompa Singola Velocità
- Butterfly Valve / Valvola a Farfalla
- Non Return Valve / Valvola di Non Ritorno
- Syphon / Sifone
- Cooler Unit / Unittà di Raffrescamento
- Combined Cooling & Heating Unit / Unità di Raffrescamento e Riscaldamento
- DOAS — Airhandling Unit / UTA

Il presente elaborato è valido solo in coordinamento con tutte le altre discipline specialistiche con le quali deve essere verificata la conformità. Tutte le misure ed eventuali variazioni rispetto al presente elaborato devono essere verificate in cantiere.
This plan only valid in connection & coordination with the plans of all other Specialist disciplines, and must be checked for conformity with these plans. Deviations in dimensions must be clarified with the site management.

CLIENT / COMMITTENTE:

Progetto/Opera/Cliente
STACK MIL07 Datacenter

Location / Indirizzo progetto
Via Lombardia, 27010 Siziano PV

BIM Client Consultant / Consulente BIM del Cliente
ARC:BIM
2nd Floor, 140 St John Street - London, GB

DESIGN TEAM / TEAM DI PROGETTO

CONSULTING DESIGNER / PROGETTISTA
ARCHITECTURAL DESIGN / PROGETTO ARCHITETTONICO
Arch. Daniele De Bettin
DBA S.p.A.
Viale Liguria 24, Milano (MI)

STRUCTURAL DESIGN / PROGETTO STRUTTURE
Ing. Ivan Rubin
DBA S.p.A.
Viale G. G. Felissent 20D, Villorba (TV)

MECHANICAL AND ELECTRICAL DESIGN / PROGETTO IMP. MECCANICO ED ELETTRICO
Ing. Ing. Gaetano Russo - Ing. Stefano Soncini
DBA S.p.A.
Via Natale Battaglia 10, Milano (MI)

SECURITY DESIGN / PROGETTO IMP. DI SICUREZZA
Ing. Ryan Jones
TEECOM
3rd Floor 1 Ashley Road , Altrincham - Cheshire WA14 2DT, UK

TELECOMS DESIGN / PROGETTO IMP. DI TELECOMUNICAZIONI
Ing. Ivan Arizia
TEECOM
3rd Floor 1 Ashley Road , Altrincham - Cheshire WA14 2DT, UK

COORDINATION / COORDINAMENTO
PM - *Alessandro Masiero*
BIM Manager - *S. Di Blase*
BIM Coordinator - *R. Sodano*

INTEGRATED DESIGN / PROGETTAZIONE COORDINATA:

TEECOM

DBA

DBA S.p.A.
Sede legale:
Piazza Roma, 19
35011 Campodarsego Padova (BL)
tel. +39.0422.405511
certificata ISO 9001:2015 RINA n.IQ9215-IT Q1Y

Sede secondaria:
Viale Felissent, 20/D
31020 Villorba (TV)
tel. +39.0422.405511
info@dba-group.it - www.dba-group.it

PROJECT CODE	ORIGINATOR	FUNCTIONAL	SPATIAL B.	FORM	DISCIPLINE	TYPE	NUMBER
MIL07	DBA	A2	ZZ	SD	P	52	011

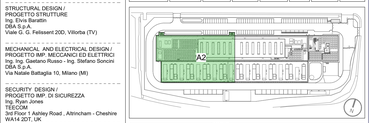

NOTES / NOTE:

DBA PROJECT CODE	PROJECT STAGE	STATUS / STATO	REVISION / REVISIONE	DATE / DATA
13038001	WS4	S5	P03	06/03/2026

REV.	REVISION DESCRIPTION / DESCRIZIONE REVISIONE	REVISION DATE
P02	50 - RIBA 4 Subcontractor	06/03/2026
P03	52 - RIBA 5 Post commerce Subcontractor	06/12/2026
P01	34 - RIBA 3 Subcontractor	27/11/2025

Client / Committente: STACK INFRASTRUCTURE

Oggetto: Impianti Meccanici
Schematico - Impianto di Scarico Acque Nere e Condense
Fase 2
Subject: Mechanical
Schematic - Black Sewage and Condensate
Phase 2

SIZE / FORMATO: A0 *1 (841*1189)
SCALE / SCALA: 1 : 1
DRAWN / DISEGNATO: C.Crespi
CHECKED / CONTROLLATO: L. Guarino
APPROVED / APPROVATO: G. Russo

FILE NAME / NOME FILE: MIL07-DBA-A2-ZZ-SD-P-52011.P03

PROPERTY OF DBA S.p.A. - NON UTILIZZABILE O RIPLICABILE (ANCHE IN PARTE) SENZA CONSENSO SCRITTO DA PARTE DI DBA

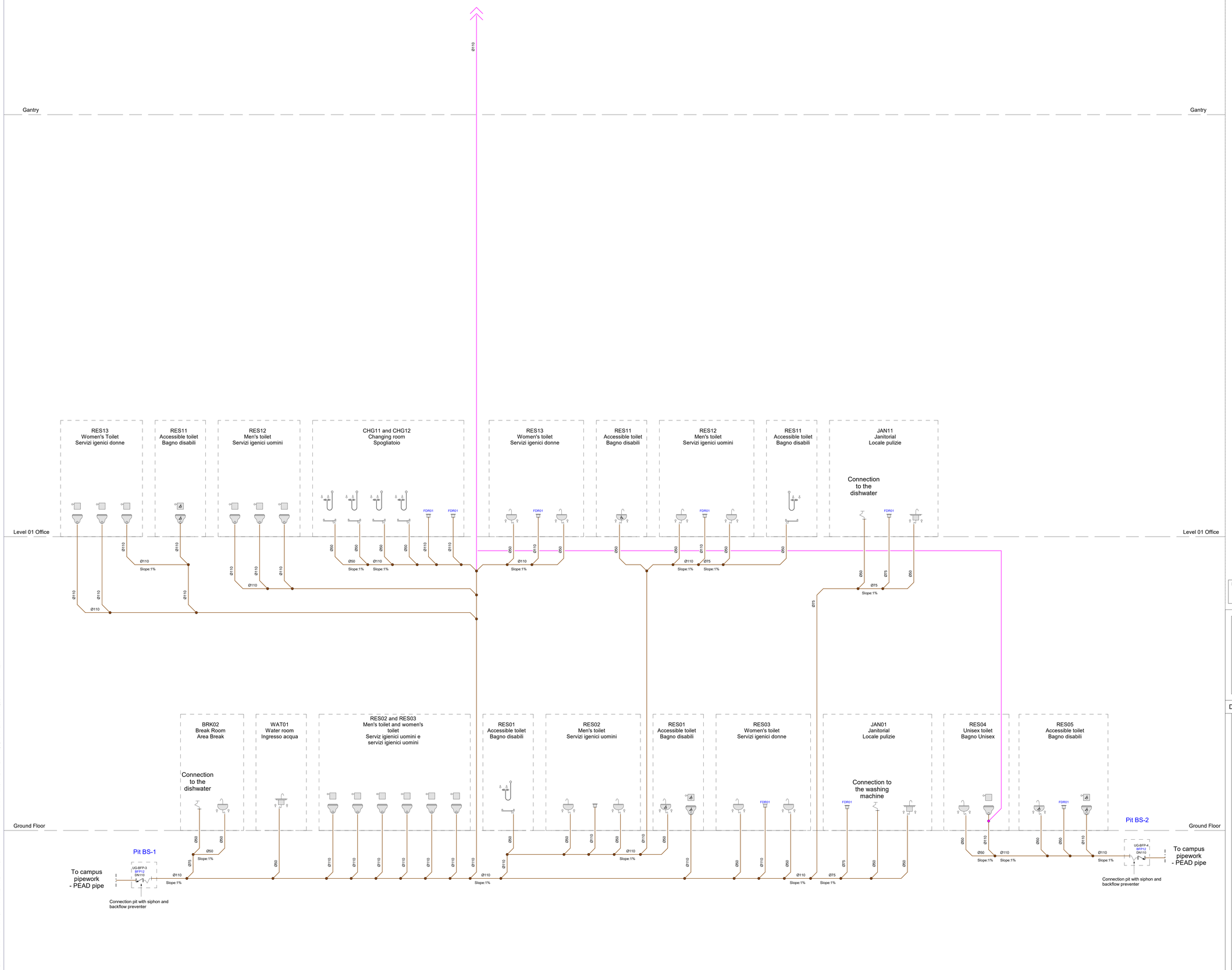

Legenda / Legend

Linee Impianto Idrico Sanitario / Public Health System Lines

- Domestic sewage / Scarico acque nere
- Rainwater sewage from the building / Scarichi aque piovane provenienti dall'edificio

Simboli Impianto Idrico Sanitario / Public Health System Symbols

- Pit / Pozzetto
- Syphon / Sifone
- Toilet / Vaso Igienico
- Toilet Disabled / Vaso Disabili
- Wash Basin / Lavandino
- Disabled Wash Basin / Lavandino Disabili
- Sink / Lavello
- Shower / Doccia
- Floor Drain / Piletta
- Potable water tank / Serbatoio acqua potabile
- Heat Pump / Pompa di Calore
- DOAS — Airhandling Unit / UTA

Il presente elaborato è valido solo in coordinamento con tutte le altre discipline specialistiche con le quali deve essere verificata la conformità. Tutte le misure ed eventuali variazioni rispetto al presente elaborato devono essere verificate in cantiere.
This plan only valid in connection & coordination with the plans of all other Specialist disciplines, and must be checked for conformity with these plans. Deviations in dimensions must be clarified with the site management.

CLIENT / COMMITTENTE:

STACK INFRASTRUCTURE

Project Name / Progetto:
STACK MIL07 Datacenter

Location / Indirizzo progetto:
Via Lombardia, 27010 Siziano PV

BIM Client Consultant / Consulente BIM del Cliente
ARC:BIM
2nd Floor, 140 St John Street - London, GB

DESIGN TEAM / TEAM DI PROGETTO

CONSULTING DESIGNER / PROGETTISTA
ARCHITECTURAL DESIGN / PROGETTO ARCHITETTONICO
Arch. Daniele De Bettin
DBA S.p.A.
Viale Liguria 24, Milano (MI)

STRUCTURAL DESIGN / PROGETTO STRUTTURE
Ing. Elvis Barattin
DBA S.p.A.
Viale G. G. Felissent 20D, Villorba (TV)

MECHANICAL AND ELECTRICAL DESIGN / PROGETTO IMP. MECCANICI ED ELETTRICI
Ing. Ing. Gaetano Russo - Ing. Stefano Soncini
DBA S.p.A.
Via Natale Battaglia 10, Milano (MI)

SECURITY DESIGN / PROGETTO IMP. DI SICUREZZA
Ing. Ryan Jones
TEECOM
3rd Floor 1 Ashley Road , Altrincham - Cheshire WA14 2DT, UK

TELECOMS DESIGN / PROGETTO IMP. DI TELECOMUNICAZIONI
Ing. Ivan Arizia
TEECOM
3rd Floor 1 Ashley Road , Altrincham - Cheshire WA14 2DT, UK

COORDINATION / COORDINAMENTO
PM - *Alessandro Masiero*
BIM Manager - *S. Di Biase*
BIM Coordinator - *R. Sodano*

INTEGRATED DESIGN / PROGETTAZIONE COORDINATA:
TEECOM

DBA

DBA S.p.A.
Sede legale:
Piazza Roma, 19
32032 Feltre (BL) Belluno
tel. +39.0422.930511
certificata **ISO 9001:2015** RINA n.592/01/S IQNet n.IT-19510

Sede secondaria:
Viale Felissent, 20/C
31020 Villorba (TV) Italy
tel. +39.0422.930511

PROJECT CODE	ORIGINATOR	FUNCTIONAL	SPATIAL B.	FORM	DISCIPLINE	TYPE	NUMBER
MIL07	DBA	AF	ZZ	SD	P	52	012

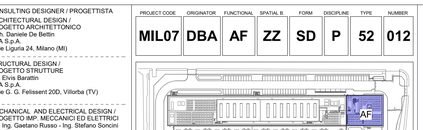

NOTES / NOTE:

Ingegnere
SACHA
BIANCHI
ORDINE DEGLI
INGEGNERI DI
PAVIA

DBA PROJECT CODE	PROJECT STAGE	STATUS / STATO	REVISION / REVISIONE	DATE / DATA
13038001	WS4	S5	P03	06/03/2026

REV.	REVISION DESCRIPTION / DESCRIZIONE REVISIONE	REVISION DATE
P03	S5 - RIBA 4 Submittal	06/03/2026
P02	S5 - RIBA 3 Post comments Submittal	05/12/2025
P01	S4 - RIBA 3 Submittal	07/11/2025

Client / Committente: STACK INFRASTRUCTURE

Oggetto:
Impianti Meccanici
Schematico - Scarichi Acque Nere
Edificio
Subject:
Mechanical
Schematic - Black Sewage
Building

PAPER / FORMATO: A0 (841*1189)
SCALE / SCALA: 1 : 1
DRAWN / REDATTO: C.Crespi
CHECKED / CONTROLLATO: L. Guarino
APPROVED / APPROVATO: G. Russo

FILE NAME / NOME FILE: MIL07-DBA-AF-ZZ-SD-P-52012.P03

DBA S.p.A. del contenuto di questo elaborato sono riservati e di proprietà DBA S.p.A. Il divieto di riproduzione o copia di tutto o parte di questo documento senza il consenso scritto di DBA S.p.A. sarà perseguito a norma di legge. The drawing and the contents of DBA S.p.A. are reserved and property of DBA S.p.A. Any reproduction or copy of this document or any part of it without the written consent of DBA S.p.A. will be prosecuted according to the law.
DBA S.p.A. del contenuto di questo elaborato sono riservati e di proprietà DBA S.p.A. Il divieto di riproduzione o copia di tutto o parte di questo documento senza il consenso scritto di DBA S.p.A. sarà perseguito a norma di legge.
PROPERTY OF DBA S.p.A. NON UTILIZZABILE O RIPLICABILE (ANCHE IN PARTE) SENZA CONSENSO SCRITTO DA PARTE DI DBA.

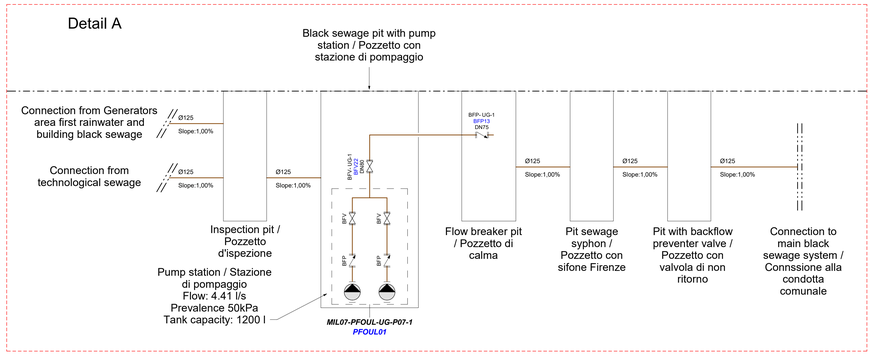

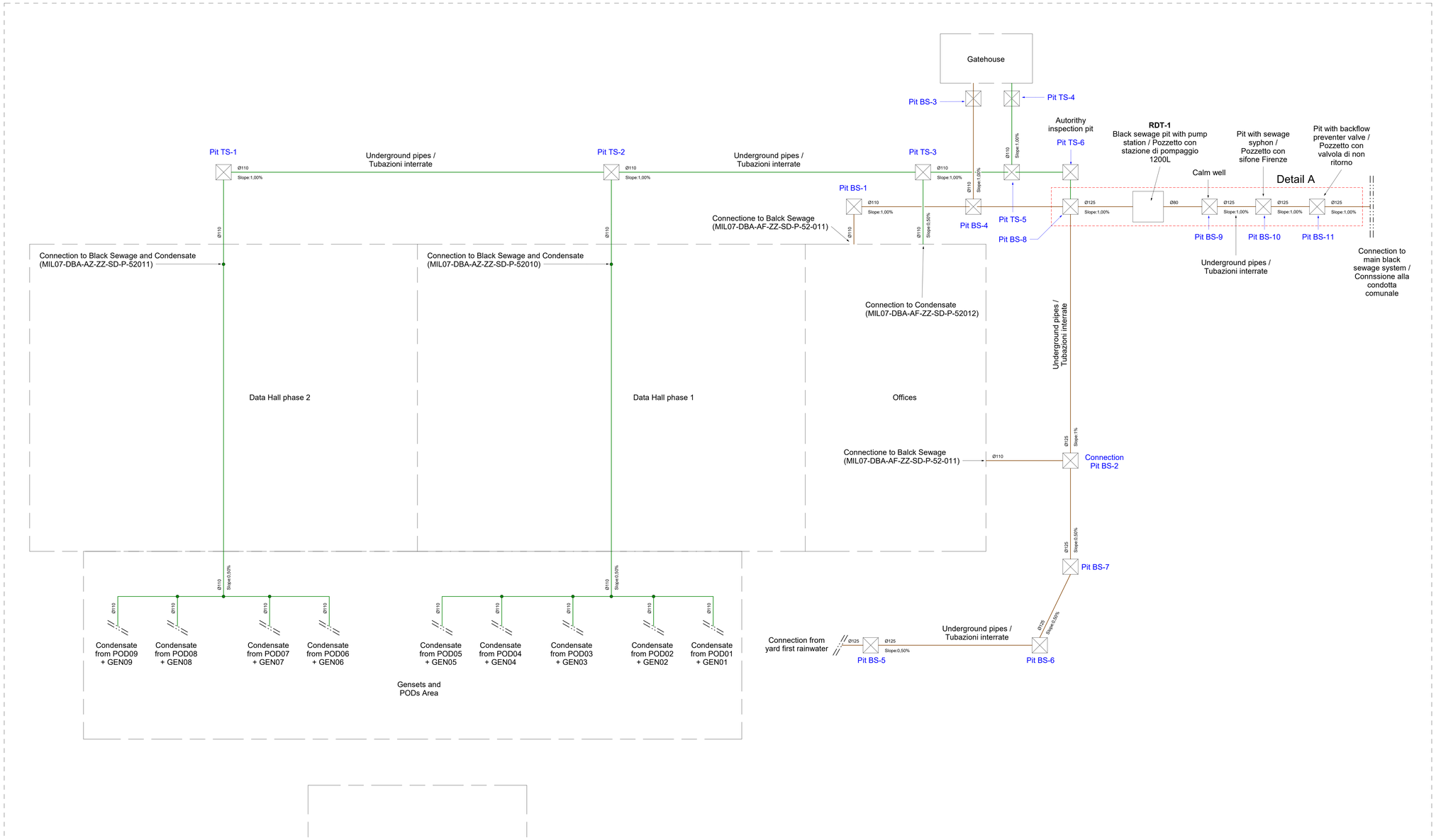

Legenda / Legend

Linee Impianto Idrico Sanitario / Public Health System Lines

- Domestic sewage / Scarico acque nere
  Specification code: PP03
- Condensate and tecnichal sewage / Scarichi tecnici e condensa
  Specification code: PP03

Simboli Impianto Idrico Sanitario / Public Health System Symbols

- Pit / Pozzetto
- Pump Single Speed / Pompa Singola Velocità
- Butterfly Valve / Valvola a Farfalla
- Non Return Valve / Valvola di Non Ritorno
- Syphon / Sifone

Il presente elaborato è valido solo in coordinamento con tutte le altre discipline specialistiche con le quali deve essere verificata la conformità. Tutte le misure ed eventuali variazioni rispetto al presente elaborato devono essere verificate in cantiere.
This plan only valid in connection & coordination with the plans of all other Specialist disciplines, and must be checked for conformity with these plans. Deviations in dimensions must be clarified with the site management.

CLIENT / COMMITTENTE:

STACK INFRASTRUCTURE

Project Name / Progetto:
STACK MIL07 Datacenter

Location / Indirizzo progetto:
Via Lombardia, 27010 Siziano PV

BIM Client Consultant / Consulente BIM del Cliente
ARC:BIM
2nd Floor, 140 St John Street - London, GB

ARC:BIM

DESIGN TEAM / TEAM DI PROGETTO

CONSULTING DESIGNER / PROGETTISTA

ARCHITECTURAL DESIGN / PROGETTO ARCHITETTONICO
Arch. Daniele De Bettin
DBA S.p.A.
Viale Liguria 24, Milano (MI)

STRUCTURAL DESIGN / PROGETTO STRUTTURE
Ing. Elvis Barattin
DBA S.p.A.
Viale G. G. Felissent 20D, Villorba (TV)

MECHANICAL AND ELECTRICAL DESIGN / PROGETTO IMP. MECCANICI ED ELETTRICI
Ing. Ing. Gaetano Russo - Ing. Stefano Soncini
DBA S.p.A.
Via Natale Battaglia 10, Milano (MI)

SECURITY DESIGN / PROGETTO IMP. DI SICUREZZA
Ing. Rylan Jones
TEECOM
3rd Floor 1 Ashley Road , Altrincham - Cheshire WA14 2DT, UK

TELECOMS DESIGN / PROGETTO IMP. DI TELECOMUNICAZIONI
Ing. Ivan Ariza
TEECOM
3rd Floor 1 Ashley Road , Altrincham - Cheshire WA14 2DT, UK

COORDINATION / COORDINAMENTO
PM - *Alessandro Masiero*
BIM Manager - *S. Di Biase*
BIM Coordinator - *R. Sodano*

INTEGRATED DESIGN / PROGETTAZIONE COORDINATA:

TEECOM

DBA

DBA S.p.A.
Sede legale:
Via Callalta 19
32045 S. Stefano di Cadore (BL)
tel. +39.0422.693011
certificato **ISO 9001:2015** RINA n.5923/01/S Qshe n.IT-10010

Sede secondaria:
Viale Felissent 20D
31053 Villorba (TV)
tel. +39.0422.693011
n.5923/01/S Qshe n.IT-10010

PROJECT CODE	ORIGINATOR	FUNCTIONAL	SPATIAL B.	FORM	DISCIPLINE	TYPE	NUMBER
MIL07	DBA	EX	ZZ	SD	P	52	015

NOTES / NOTE:

Ingegneri Dottori BUSETTI ORDINE DEGLI INGEGNERI DI PAVIA

DBA PROJECT CODE	PROJECT STAGE	STATUS / STATO	REVISION / REVISIONE	DATE / DATA
13038001	WS4	S5	P01	06/03/2026

REV.	REVISION DESCRIPTION / DESCRIZIONE REVISIONE	REVISION DATE
P01	S5 - RIBA 4 Submittal	06/03/2026

Client / Committente
STACK INFRASTRUCTURE

Oggetto:
Impianti Meccanici
Schematico - Impianto di Scarico Acque Nere e Condense
Campus

Subject:
Mechanical
Schematic - Black Sewage and Condensate
Campus

SIZE / FORMATO: A0 (841*1189)
SCALE / SCALA: 1 : 1
DRAWN / DISEGNATO: C.Crespi
CHECKED / CONTROLLATO: L. Guarino
APPROVED / APPROVATO: G. Russo

FILE NAME / NOME FILE: MIL07-DBA-EX-ZZ-SD-P-52015.P01

DBA-ZZ-XX-XXXX-00001
Rev.: 00
Page Number: 1

DBA S.p.A. Tutti diritti riservati, proprietà esclusiva della società ai sensi del codice civile e del D.L.vo 30 giugno 2003 n.196 (Legge sulla Privacy). Il presente documento non può essere riprodotto o trasmesso a soggetti diversi da quelli a cui è stato consegnato senza previo consenso scritto della società stessa.
DBA S.p.A. All rights reserved pursuant to the copyright laws. This drawing is the property of DBA S.p.A. and may not be reproduced or disclosed to third parties without the prior written consent of DBA S.p.A.